91803G-VT

使用說明書

使用說明書

使用前請仔細閱讀使用手冊，對任何故意損壞或使用不當本公司既不負責，你需要任何額外的信息或者關於產品的任何疑問。請通過我們的網站聯繫我們：www.turboracinghobby.com

安全警告必須嚴格執行，任何不遵守安全警告而導致的損失，本公司不承擔任何責任。本產品並非玩具，只適合14歲以上人群使用。請勿讓兒童接觸本產品，在有兒童出現的場景操作時請務必特別小心注意。

MADE IN CHINA

感謝您購買我們公司的產品！如果這是您第一次使用遙控系統，我們的產品將帶給您一個有趣又精妙的全新世界。

在安裝和操作新的無線電系統之前，請花幾分鐘時間熟悉一下通過徹底閱讀本說明書，系統的各種特性。

規格參數

類型		發射機
型號		91803G-VT
工作頻段		2.4 GHz
通道數		3 通道
輸入電壓		AAA x4
尺寸	長度（毫米）	137.00
	高度（毫米）	162.30
	寬度（毫米）	68.60

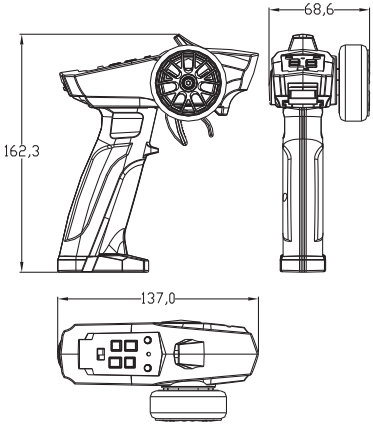

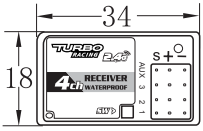

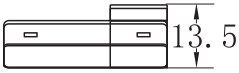

91803G - VT 3通道無線電系統向原始購買者保證30天從購買之日起，並經銷售收據核實，材料和工藝方面的缺陷將會得到彌補。被錯誤處理、濫用、使用不當、用於非用戶預期用途或被用戶損壞的產品不在保修範圍之內。渦輪賽車。對於因使用、誤用或濫用本產品而造成的任何損失或損害，無論是直接的還是間接的、偶然的還是後果性的，也無論是來自任何特殊情況，概不負責。

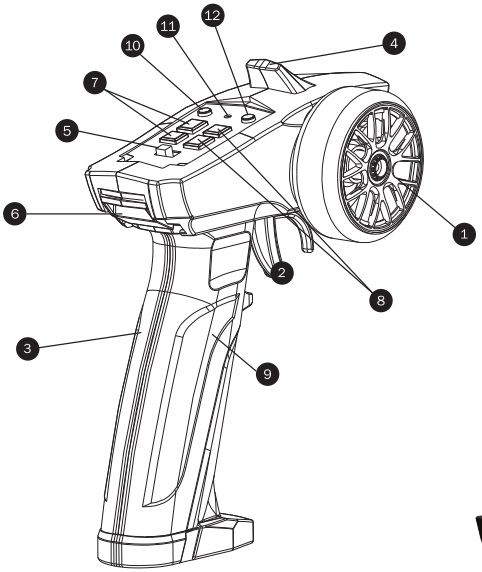

功能設置：
如果發現手輪處於中位時，模型行駛方向有些偏移，可使用方向微調快捷鍵來矯正該問題 如果發現扳機處於中位時，模型行駛方向有些偏移，可使用油門微調快捷鍵來矯正該問題

9. 電池艙:按裝[4] AAA電池
10. 频道3键。
11. 多功能指示燈LED:
12. REV調整：
    ST拉向左到底或者右到底不動，按下REV約5秒為ST方向反向調節；
    TH拉向前到底或者後到底不動，按下REV約5秒為TH方向反向調節；

CH3自鎖模式（正常開機模式下按住REV按鍵0.5S，蜂鳴器長鳴一聲）表示切換成功。

CH3不自鎖模式（正常開機模式下按住REV按鍵0.5S，蜂鳴器短鳴一聲）表示切換成功。

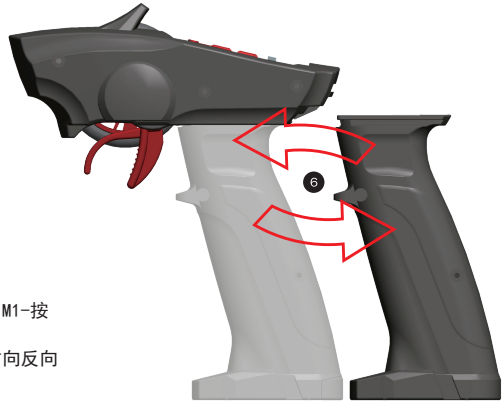

1. 方向盤:控制左/右
2. 油門觸發器:控制前進/後退刹车/中立
3. 手柄:用於握持發射器。
4. 天線:向位於車輛中的接收器發送信號。
5. 電源開關:打開/關閉發射器。
6. 拆卸按鍵:手柄可拆卸。
7. ST轉向左到底不動,轉向右到底不動，按下TRIM+,TRIM1-按鍵可以調整ST角度最大幅度增大或者減小;
8. TH拉向前到底或者後到底不動，按下REV約5秒為TH方向反向調節；

拆卸手柄並安裝。

1. 按住按鈕
2. 取出手柄
3. 按下按鈕，安裝手柄

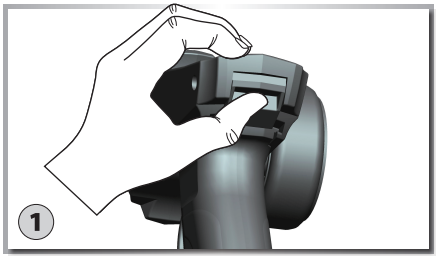

電池安裝

使用AAA電池或鎳氫電池，當電壓低於4.5V 0.2，蜂鳴器持續鳴響，LED應該開始閃爍。

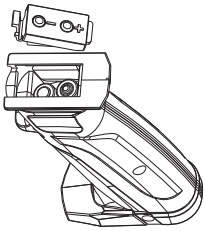

1. 從遙控器上拆下電池蓋。
2. 根據電池支架上的極性標記插入四個新AAA電池。
3. 重新安裝電池蓋。

⚠ 警告:不要試圖給不可充電電池充電，否則會導致爆炸。

⚠ 警告:請不要保留電池，否則會的燒毀電路板。

連接器

1. 轉向伺服(通道1)
2. 油門伺服(通道2)
3. 通道3 伺服(通道3)
4. AUX(通道4)連接外部電池

⚠ 警告:切勿將電壓高於6.0V的電池連接到接收器，否則會損壞電子設備。

接收器安裝和連接

裝置

為了實現無線電系統的全工作範圍，接收器天線必須完好無損並正確安裝。它應該安裝盡可能多的垂直天線。天線的末端應該包含在天線管內。

安裝時:

- 確保天線或天線管中沒有扭結。
- 切勿將天線的末端折疊在管上，這將減小系統的工作範圍並損壞天線。
- 確保接收器安裝牢固或墊有襯墊，以防受到嚴重衝擊。

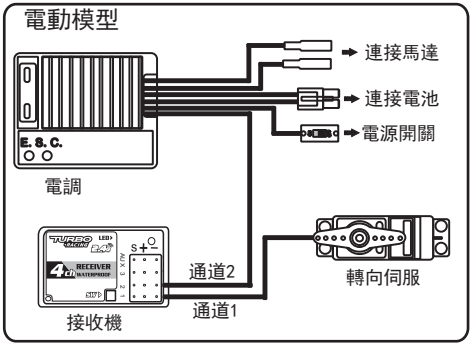

發射器和接收器配對

1. 打開接收器電源。按下SW鍵。接收器的LED會快速閃爍。

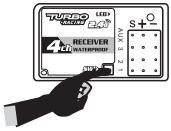

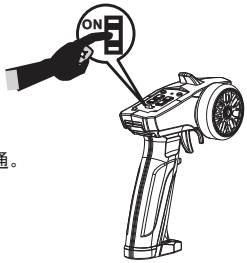

2. 打開發射機

3. 當接收器上的LED燈由閃爍轉為常亮時，表示發射機與接收機信號接通。

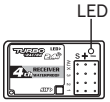

注意:無線電系統安裝程式已經綁定。只有在安裝新的發射器或接收器時，上述過程才是必要的。

發射機調節

A. 油門

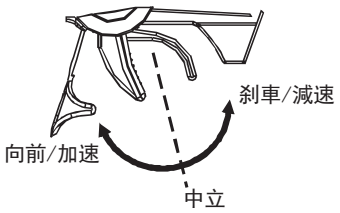

B. 方向盤

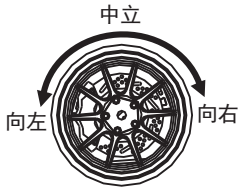

失控保護功能設置

把TH扳機向前或向後拉到用戶想要的位置，並保持不動，按下接收機SW按鍵約2秒 LED燈快速閃爍5秒。鬆開SW按鍵 再鬆開TH扳機,把發射機電源開關關掉。接收機的油門通道即會進入失控保護的位置。

安全資訊

1. 請不要在夜晚或雷雨天氣使用本產品，惡劣的天氣環境有可能導致遙控設備失靈。
2. 當您感動疲倦、不舒服，或在攝入酒精或服食導致麻醉或興奮藥物後，不要操作本產品。否則可能對設備或他人造成嚴重的傷害。
3. 操作前，務必確認電池有足夠的電池電量。
4. 遠離兒童。
5. 為了防止腐蝕，如果電池將儲存一周以上，請從发射机中取出電池。

護理

1 . 使用乾淨的幹布或軟毛刷清潔設備。

2 . 切勿使用化學清潔劑，因為這可能會損壞敏感的電子產品和塑膠。